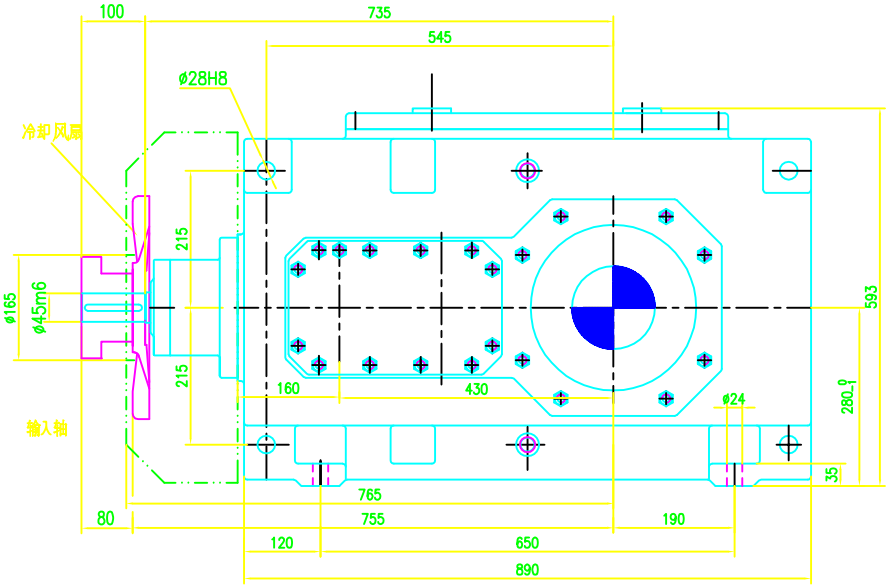

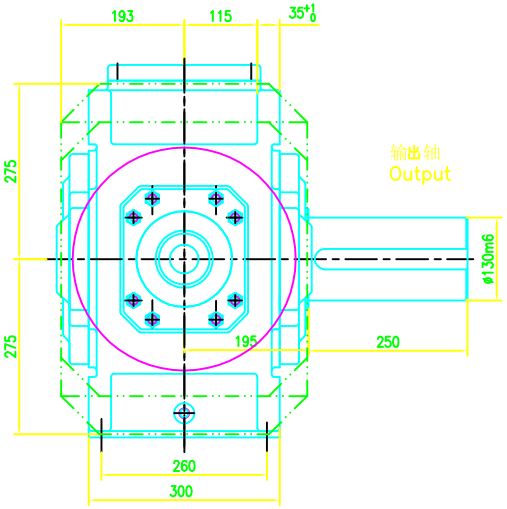

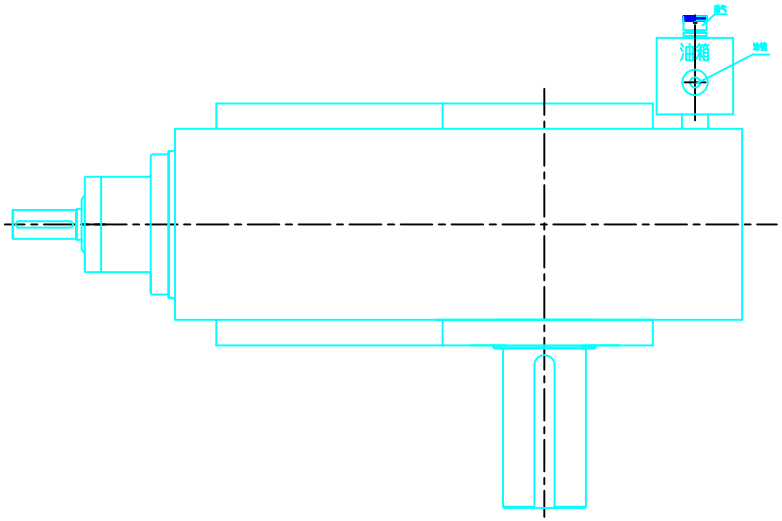

标记	处数	更改文件号	签名	年月日			
设计		标准化		阶段标记	重量	比例	
审核							
工艺		批准		共 张	第 张		